# HÅRDPLASTPROFIL FÖR TRAPPNOS, HL-BAPL037

**E-nr:** 3200444

Hårdplastprofil för trappnos. Anpassat för golv med vägg till vägg-trappa. Ger ljus i stegen samt markeringsljus på ovansidan. Passar till LED Stripes med bredd upp till 12mm.

- Opal och klar diffusor

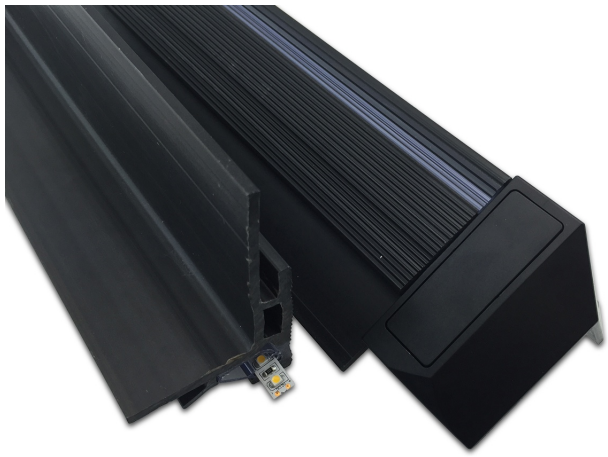

## MÅTT

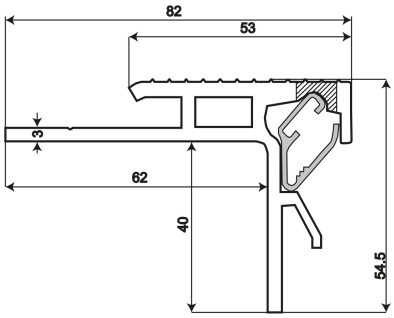


## MONTERINGSANVISNING

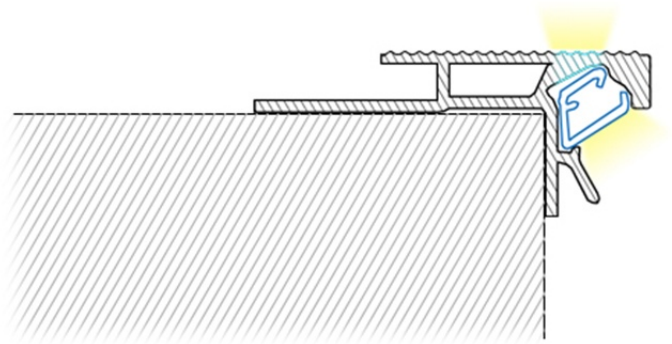

## DATATABELL

| El-nr | Type | Avdekning | Mål(LxBxH) |
|---|---|---|---|
| 32 004 44 | Hardplastprofil HL-BAPL037 | 1 stk Opal + 1 stk Klar | 2000x54.5x82mm |